LIGHT FRAME 170MM 18W

Everlight

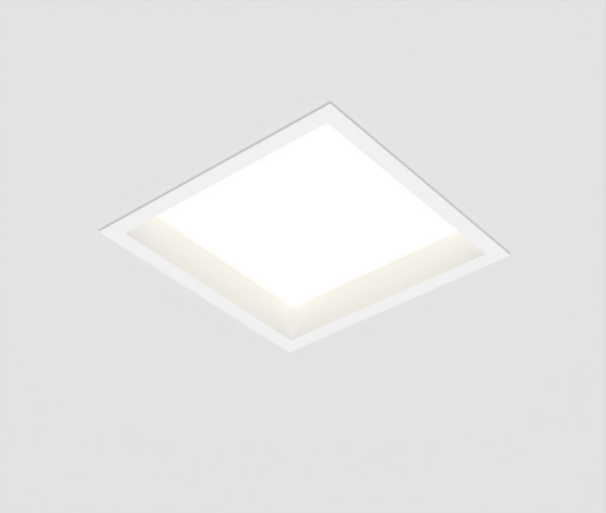

APLICAÇÃO

LUMINÁRIA DE EMBUTIR PARA ILUMINAÇÃO GERAL DIFUSA, IDEAL PARA AMBIENTES QUE BUSCAM DISTRIBUIÇÃO HOMOGÊNEA E SUAVE DA LUZ, COMO ESCRITÓRIOS CORPORATIVOS, ESPAÇOS COMERCIAIS, CLÍNICAS E ÁREAS DE CIRCULAÇÃO.

CARACTERÍSTICAS TÉCNICAS

- CORPO EM ALUMÍNIO.
- ACABAMENTO EM TINTA EM PÓ POLIÉSTER MICROTEXTURIZADA.
- LEDS SMD DE ALTO RENDIMENTO APLICADOS EM PLACA DE CIRCUITO IMPRESSO.
- DRIVER INTEGRADO À LUMINÁRIA.
- DIFUSOR EM ACRÍLICO LEITOSO.
- OPÇÃO DE CONTROLE: DALI, 0-10V, TRIAC OU CASAMBI.

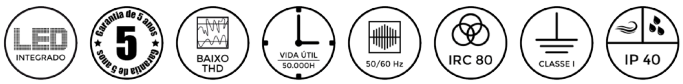

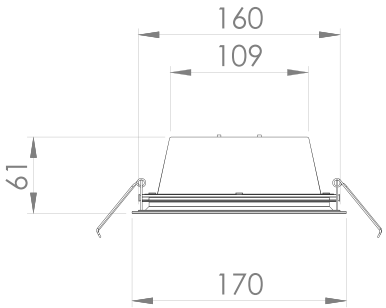

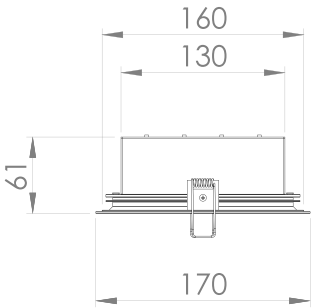

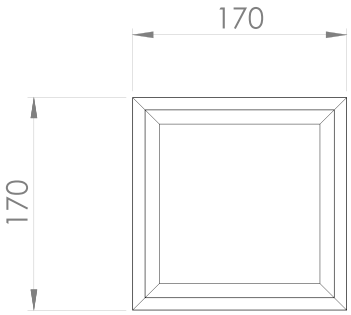

ESPECIFICAÇÕES

SEQUÊNCIA	CÓDIGO	FLUXO LUMINOSO	POTÊNCIA	EFICIÊNCIA	INTENSIDADE LUMINOSA	CCT	SDCM	FACHO	UGR 4H 8H	TEMPERATURA DE OPERAÇÃO	EQUPAMENTO AUXILIAR	FATOR DE POTÊNCIA	PESO
1	EL322427299015XX	-	18W	-	-	2700K	3	120°	-	25°C	DRIVER 110V/220V - ON/OFF	0,90	0,48 KG
2	EL322430299015XX	-	18W	-	-	3000K	3	120°	-	25°C	DRIVER 110V/220V - ON/OFF	0,90	0,48 KG
3	EL322440299015XX	-	18W	-	-	4000K	3	120°	-	25°C	DRIVER 110V/220V - ON/OFF	0,90	0,48 KG
4	EL322450299015XX	-	18W	-	-	5000K	3	120°	-	25°C	DRIVER 110V/220V - ON/OFF	0,90	0,48 KG

CORES

01 BRM (Branco Microtexturizado)

10 PRM (Preto Microtexturizado)

21 ALM (Aluminio Microtexturizado)

FORMAÇÃO DO CODIGO:

EL322330034001XX

Os dois ultimos algarismos representam a cor

FEITONOBRASIL
Gera Empregos · Gera Segurança · Gira a Economia.

IEC - SDCM

2700K

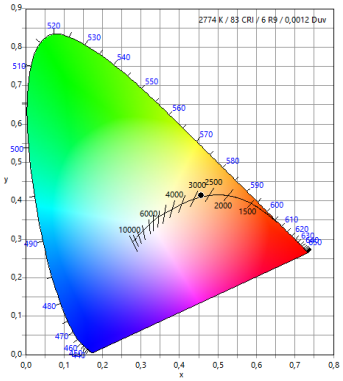

3000K

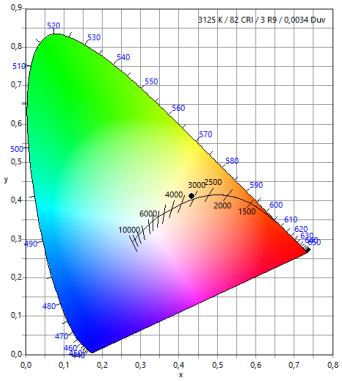

4000K

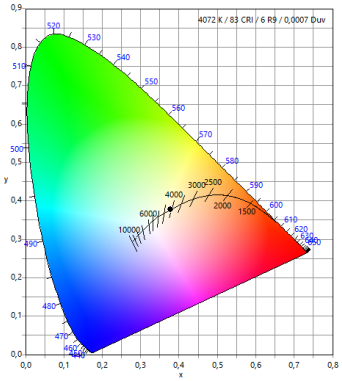

CIE 1931

2700K

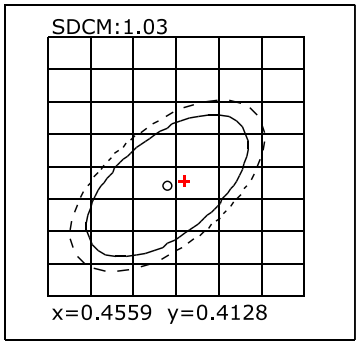

3000K

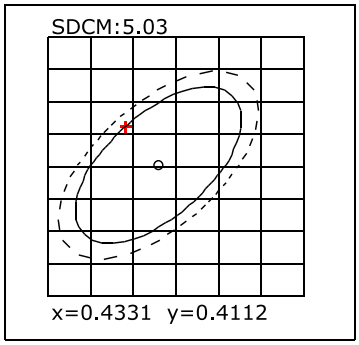

4000K

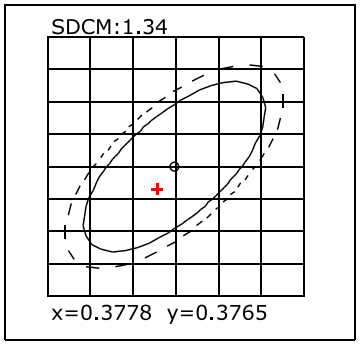

ESPECTRO VISÍVEL

2700K

CRI - (Re) (R1 - R15)

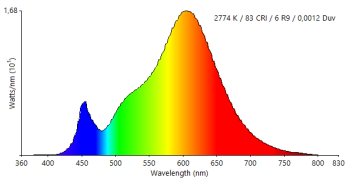

3000K

CRI - (Re) (R1 - R15)

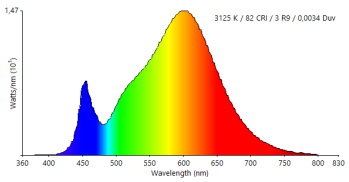

4000K

CRI - (Re) (R1 - R15)

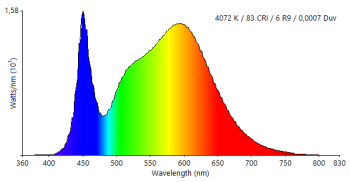

2700K

Ra = 87 | Re = 82

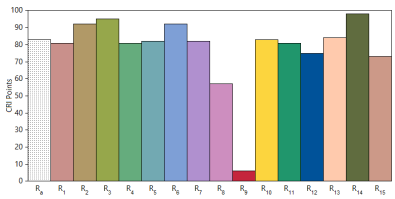

3000K

Ra = 87 | Re = 82

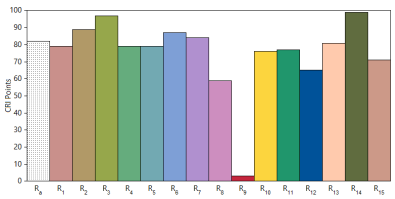

4000K

Ra = 87 | Re = 82

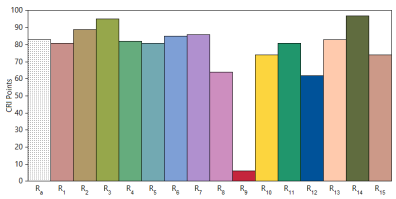

TM -30-18

Rf = 89 | Rg = 96

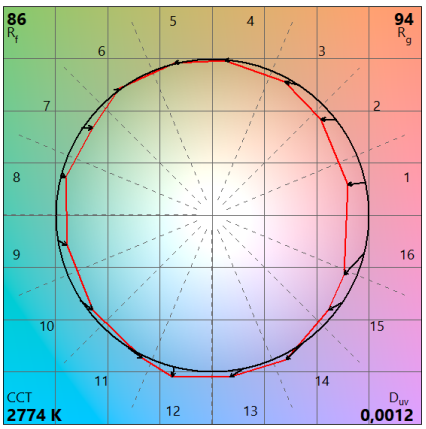

Rf = 89 | Rg = 96

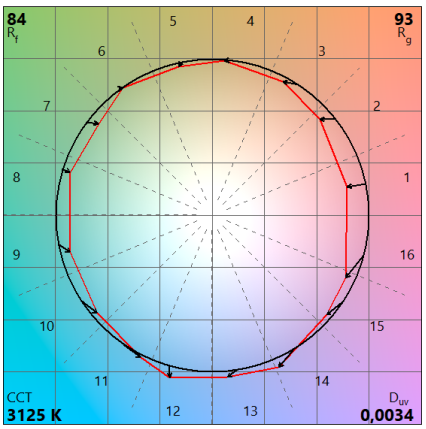

Rf = 89 | Rg = 96

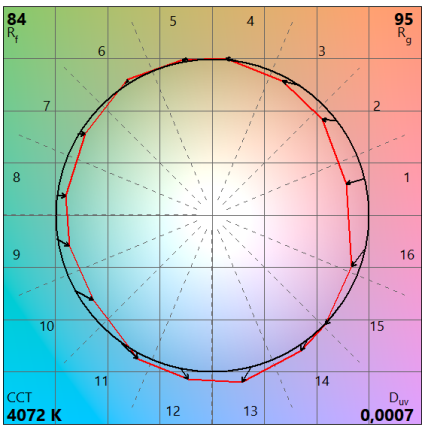

ATUALIZAÇÃO: JULHO 2026 | EVERLIGHT © Todos os direitos reservados | everlight.com.br